KULOVÝ KOHOUT TEPLÁRENSKÝ PŘIVAŘOVACÍ PN40, PN25

K85 121 440 /25

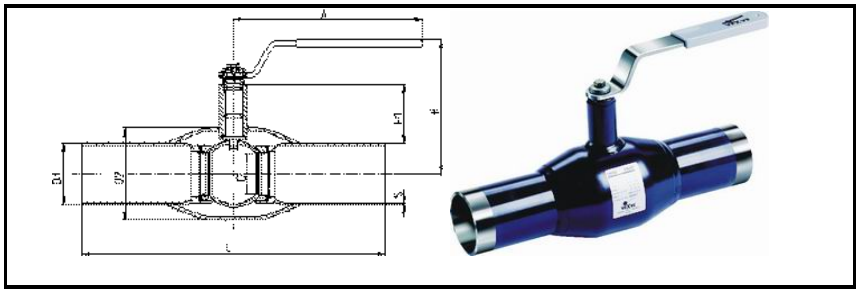

PN 40-25

POUŽITÍ Jako uzavírací armatura. Pro neagresivní i agresivní kapaliny, páry a plyny (v závislosti na materiálovém provedení). Teplota od -30°C do +200°C.

TECHNICKÝ POPIS Kulový kohout je uzavírací armatura sloužící k úplnému uzavření nebo otevření průtoku dopravovaného média. Lze ho po úpravě koule použít jako armaturu škrtící nebo regulační. Hlavní součásti jsou celosvařované těleso, koule, sedla, ovládací čep.

1-dílná celosvařovaná konstrukce - plovoucí celonerezová koule - teflonová sedla tvrzená uhlíkem

miskové pružiny umístěné za sedly pro dokonalou těsnost, dlouhou životnost a jako pojistka proti vnitřnímu expandovanému přetlaku

bezproblémový a bezúdržbový provoz po mnoho let

vřeteno zajištěno proti vystřelení

100% těsnost pro kapalná i plynná média v celém průběhu tlakoteplotní křivky

dvě základní typové linie
uzavírací pro funkci otevřeno-zavřeno
regulační uzavírací s regulačním výřezem v kouli a .. ekviprocentní regulační charakteristikou

bezúdržbové ucpávkové systémy - snadno se zaizolovává díky proudnicovému tvaru a vysokému vřetenu

MONTÁŽ Kulové kohouty je možno montovat do potrubí v libovolné poloze.

OVLÁDÁNÍ Kulové kohouty se ovládají pomocí páky otáčením o 90°. Krajní polohy jsou vymezeny dorazy. Při otevření je páka souběžná s osou potrubí. Možnost ovládání pákou, ruční převodovkou, uzavíracími i regulačními elektrickými a pneumatickými pohony

ZKOUŠENÍ dle ČSN 13 3060, resp. DIN 3230. Rozsah zkoušek dle objednávky zákazníka.

K dispozici celá řada nestandardních provedení
.. zvýšené parametry (25 bar až do teploty 160°C) „Red point"
.. "renovační kohouty" s proměnnou stavební délkou a vrtáním přírub dle přání

.. úprava přivařovacích konců na požadované rozměry
.. prodloužené ovládání zemní soupravou dle požadavku a případně T-klíčem nebo přenosnou převodovkou
.. navrtávací zařízení pro navrtávky pod tlakem

MATERIÁL Těleso: Ocel DIN St / 37.0 / 37.8
Koule: nerez ocel AISI 304
Vřeteno: nerez ocel AISI 303
Těsnění vřetene: FPM
Sedla: karbonizovaný PTFE
Páka: DN10-DN150 (200)
Oboustranný směr průtoku

DN	PN	Typové číslo	D	D1	D2	S	H	H1	A	L	Kv	Váha kg
15	**40**	K85 121..	10	21,3	33,7	2	100	23	140	230	8	0,5
20	**40**	K85 121..	15	26,9	42,4	2,3	100	24	140	230	14	0,7
25	**40**	K85 121..	20	33,7	48,3	2,6	105	40	150	230	25	1
32	**40**	K85 121..	25	42,4	60,3	2,6	105	39	150	260	41	1,4
40	**40**	K85 121..	32	48,3	76,1	2,6	125	59	190	260	65	1,9
50	**40**	K85 121..	40	60,3	88,9	2,9	130	59	190	300	103	2,7
65	**25**	K85 121..	50	76,1	114,3	2,9	180	71	280	300	180	4,2
80	**25**	K85 121..	65	88,9	139,7	3,2	190	77	280	300	290	5,5
100	**25**	K85 121..	80	114,3	168,3	3,6	220	99	280	325	470	8,3
125	**25**	K85 121..	100	139,7	177,8	4	245	95	420	325	830	13,3
150	**25**	K85 121..	125	168,3	219,1	4,5	265	103	600	350	1150	18,5
200	**25**	K85 121..	150	219,1	273	4,5	260	95	900	400	1750	39

KULOVÝ KOHOUT TEPLÁRENSKÝ PŘÍRUBOVÝ PN40, PN25, PN16

K85 111 440 /25 /16

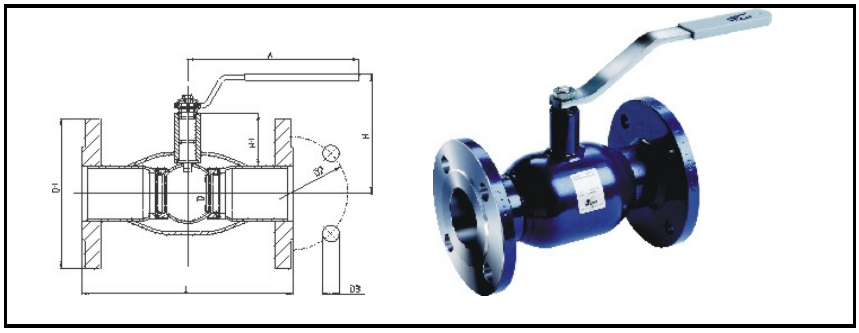

PN 40-25-16

POUŽITÍ Jako uzavírací armatura. Pro neagresivní i agresivní kapaliny, páry a plyny (v závislosti na materiálovém provedení). Teplota od -30°C do +200°C.

TECHNICKÝ POPIS Kulový kohout je uzavírací armatura sloužící k úplnému uzavření nebo otevření průtoku dopravovaného média. Lze ho po úpravě koule použít jako armaturu škrtící nebo regulační. Hlavní součásti jsou celosvařované těleso, koule, sedla, ovládací čep.

1-dílná celosvařovaná konstrukce - plovoucí celonerezová koule - teflonová sedla tvrzená uhlíkem

miskové pružiny umístěné za sedly pro dokonalou těsnost, dlouhou životnost a jako pojistka proti vnitřnímu expandovanému přetlaku

bezproblémový a bezúdržbový provoz po mnoho let

vřeteno zajištěno proti vystřelení

100% těsnost pro kapalná i plynná média v celém průběhu tlakoteplotní křivky

dvě základní typové linie
uzavírací pro funkci otevřeno-zavřeno
regulační uzavírací s regulačním výřezem v kouli a .. ekviprocentní regulační charakteristikou

bezúdržbové ucpávkové systémy - snadno se zaizolovává díky proudnicovému tvaru a vysokému vřetenu

MONTÁŽ Kulové kohouty je možno montovat do potrubí v libovolné poloze.

OVLÁDÁNÍ Kulové kohouty se ovládají pomocí páky otáčením o 90°. Krajní polohy jsou vymezeny dorazy. Při otevření je páka souběžná s osou potrubí. Možnost ovládání pákou, ruční převodovkou, uzavíracími i regulačními elektrickými a pneumatickými pohony

ZKOUŠENÍ dle ČSN 13 3060, resp. DIN 3230. Rozsah zkoušek dle objednávky zákazníka.

K dispozici celá řada nestandardních provedení
.. zvýšené parametry (25 bar až do teploty 160°C) „Red point"
.. renovační kohouty" s proměnnou stavební délkou a vrtáním přírub dle přání
.. příruby PN 6, PN 10, PN 16, PN 25, PN 40
.. prodloužené ovládání zemní soupravou dle požadavku a případně T-klíčem nebo přenosnou převodovkou

MATERIÁL Těleso: Ocel DIN St / 37.0 / 37.8
Koule: nerez ocel AISI 304
Vřeteno: nerez ocel AISI 303
Těsnění vřetene: FPM
Sedla: karbonizovaný PTFE
Páka: DN10-DN150
Oboustranný směr průtoku

DN	PN	Typové číslo	D	D1	D2	D3	H	H1	A	L	Otvory	Kv	Váha kg
15	**40/16**	K85 111 ..	10	95	65	14	100	23	140	130	4	8	1,8
20	**40/16**	K85 111 ..	15	105	75	14	100	24	140	150	4	14	2,4
25	**40/16**	K85 111 ..	20	115	85	14	105	40	150	160	4	25	2,9
32	**40/16**	K85 111 ..	25	140	100	18	105	39	150	180	4	41	4,7
40	**40/16**	K85 111 ..	32	150	110	18	125	59	190	200	4	65	5,4
50	**40/16**	K85 111 ..	40	165	125	18	130	59	190	230	4	103	7,2
65	**25/16**	K85 111 ..	50	185	145	18	180	71	280	270	8	180	9,7
80	**25/16**	K85 111 ..	65	200	160	18	190	77	280	280	8	290	11,5
100	**25/16**	K85 111 ..	80	235	190	22	220	99	280	300	8	470	16,8
125	**25/16**	K85 111 ..	100	270	220	26	245	95	420	325	8	830	23,6
150	**25/16**	K85 111 ..	125	300	250	26	265	103	600	350	8	1150	32,0

KULOVÝ KOHOUT TEPLÁRENSKÝ PŘIVAŘOVACÍ PN40, PN25

K85 122 440 /25

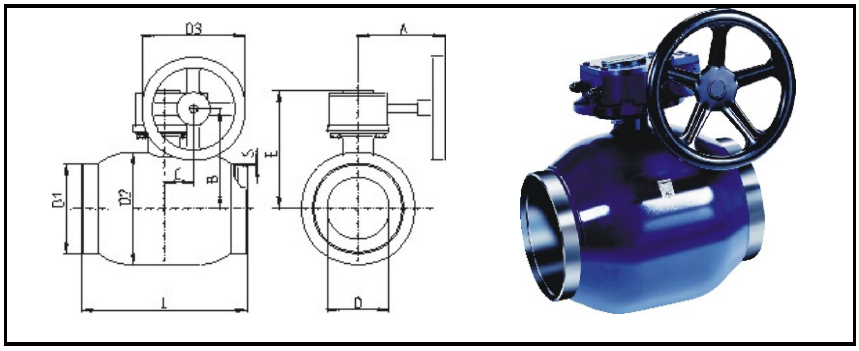

PN 40-25-16

POUŽITÍ Jako uzavírací armatura. Pro neagresivní i agresivní kapaliny, páry a plyny (v závislosti na materiálovém provedení). Teplota od -30°C do +200°C.

TECHNICKÝ POPIS Kulový kohout je uzavírací armatura sloužící k úplnému uzavření nebo otevření průtoku dopravovaného média. Lze ho po úpravě koule použít jako armaturu škrtící nebo regulační. Hlavní součásti jsou celosvařované těleso, koule, sedla, ovládací čep.

1-dílná celosvařovaná konstrukce - plovoucí celonerezová koule - teflonová sedla tvrzená uhlíkem

miskové pružiny umístěné za sedly pro dokonalou těsnost, dlouhou životnost a jako pojistka proti vnitřnímu expandovanému přetlaku

bezproblémový a bezúdržbový provoz po mnoho let

vřeteno zajištěno proti vystřelení

100% těsnost pro kapalná i plynná média v celém průběhu tlakoteplotní křivky

dvě základní typové linie
uzavírací pro funkci otevřeno-zavřeno
regulační uzavírací s regulačním výřezem v kouli a .. ekviprocentní regulační charakteristikou

revoluční trend v regulaci průtoku 2 armatury v 1

bezúdržbové ucpávkové systémy - snadno se zaizolovává díky proudnicovému tvaru a vysokému vřetenu

MONTÁŽ Kulové kohouty je možno montovat do potrubí v libovolné poloze.

OVLÁDÁNÍ Kulové kohouty se ovládají pomocí páky otáčením o 90°. Krajní polohy jsou vymezeny dorazy. Při otevření je páka souběžná s osou potrubí. Možnost ovládání pákou, ruční převodovkou, uzavíracími i regulačními elektrickými a pneumatickými pohony

ZKOUŠENÍ dle ČSN 13 3060, resp. DIN 3230. Rozsah zkoušek dle objednávky zákazníka.

K dispozici celá řada nestandardních provedení
.. zvýšené parametry (25 bar až do teploty 160°C) „Red point"

.. úprava přivařovacích konců na požadované rozměry
.. prodloužené ovládání zemní soupravou dle požadavku a případně T-klíčem nebo přenosnou převodovkou
.. navrtávací zařízení pro navrtávky pod tlakem

MATERIÁL Těleso: Ocel DIN St / 37.0 / 37.8
Koule: nerez ocel AISI 304
Vřeteno: nerez ocel AISI 303
Těsnění vřetene: FPM
Sedla: karbonizovaný PTFE
Převodovka : DN 80-DN300
Oboustranný směr průtoku

DN	PN	Typové číslo	D	D1	D2	D3	S	A	L	B	C	E	Kv	Váha kg
80	**25**	K85 122 ..	65	88,9	139,7	na přání / on requirement							290	7,5
100	**25**	K85 122 ..	80	114,3	168,3	125	3,6	136	325	195	50,0	226	470	10,3
125	**25**	K85 122 ..	100	139,7	177,8	250	4,0	220	325	224	70,5	243	830	17,4
150	**25**	K85 122 ..	125	168,3	219,1	250	4,5	220	350	242	70,5	259	1150	22,0
200	**25**	K85 122 ..	150	219,1	273,0	250	4,5	205	400	242	70,5	291	1750	44,0
250	**25**	K85 122 ..	200	273,0	355,6	300	5,0	233	530	287	86,0	337	3200	87,0
300	**25**	K85 122 ..	250	323,9	457,0	400	5,6	315	550	315	130,0	424	4600	142,0

KULOVÝ KOHOUT TEPLÁRENSKÝ PŘÍRUBOVÝ PN40, PN25, PN16 **K85 112 440 /25 /16**

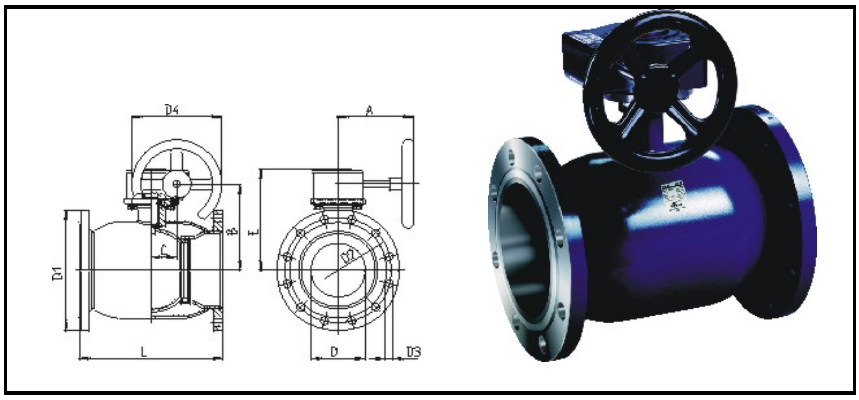

PN 40-25-16

POUŽITÍ Jako uzavírací armatura. Pro neagresivní i agresivní kapaliny, páry a plyny (v závislosti na materiálovém provedení). Teplota od -30°C do +200°C.

TECHNICKÝ POPIS Kulový kohout je uzavírací armatura sloužící k úplnému uzavření nebo otevření průtoku dopravovaného média. Lze ho po úpravě koule použít jako armaturu škrtící nebo regulační. Hlavní součásti jsou celosvařované těleso, koule, sedla, ovládací čep.

MONTÁŽ Kulové kohouty je možno montovat do potrubí v libovolné poloze.

OVLÁDÁNÍ Kulové kohouty se ovládají pomocí páky otáčením o 90°. Krajní polohy jsou vymezeny dorazy. Při otevření je páka souběžná s osou potrubí. Možnost ovládání pákou, ruční převodovkou, uzavíracími i regulačními elektrickými a pneumatickými pohony

ZKOUŠENÍ dle ČSN 13 3060, resp. DIN 3230. Rozsah zkoušek dle objednávky zákazníka.

K dispozici celá řada nestandardních provedení
.. zvýšené parametry (25 bar až do teploty 160°C) „Red point"
.. renovační kohouty" s proměnnou stavební délkou a vrtáním přírub dle přání
.. příruby PN 6, PN 10, PN 16, PN 25, PN 40

.. prodloužené ovládání zemní soupravou dle požadavku a případně T-klíčem nebo přenosnou převodovkou
.. navrtávací zařízení pro navrtávky pod tlakem

MATERIÁL Těleso: Ocel DIN St / 37.0 / 37.8
Koule: nerez ocel AISI 304
Vřeteno: nerez ocel AISI 303
Těsnění vřetene: FPM
Sedla: karbonizovaný PTFE
Převodovka : DN 80-DN300
Oboustranný směr průtoku

1-dílná celosvařovaná konstrukce - plovoucí celonerezová koule - teflonová sedla tvrzená uhlíkem

miskové pružiny umístěné za sedly pro dokonalou těsnost, dlouhou životnost a jako pojistka proti vnitřnímu expandovanému přetlaku

bezproblémový a bezúdržbový provoz po mnoho let

vřeteno zajištěno proti vystřelení

100% těsnost pro kapalná i plynná média v celém průběhu tlakoteplotní křivky

dvě základní typové linie
uzavírací pro funkci otevřeno-zavřeno
regulační uzavírací s regulačním výřezem v kouli a .. ekviprocentní regulační charakteristikou

revoluční trend v regulaci průtoku 2 armatury v 1

bezúdržbové ucpávkové systémy - snadno se zaizolovává díky proudnicovému tvaru a vysokému vřetenu

DN	PN	Typové číslo	D	D1	D2	D3	L	A	B	C	E	Kv	S	Váha kg
150	**25**	K85 112 ..	125	300	250	26	350	205	239	70,5	288	1150	4,5	36
200	**25**	K85 112 ..	150	360	310	27	400	205	242	70,5	291	1750	4,5	66
250	**25**	K85 112 ..	200	425	370	30	500	233	287	86,0	337	3200	5,0	118
300	**25**	K85 112 ..	250	485	430	30	500	315	315	130,0	424	4600	5,6	170

KULOVÝ KOHOUT TEPLÁRENSKÝ ZÁVITOVÝ PN40

K85 131 440

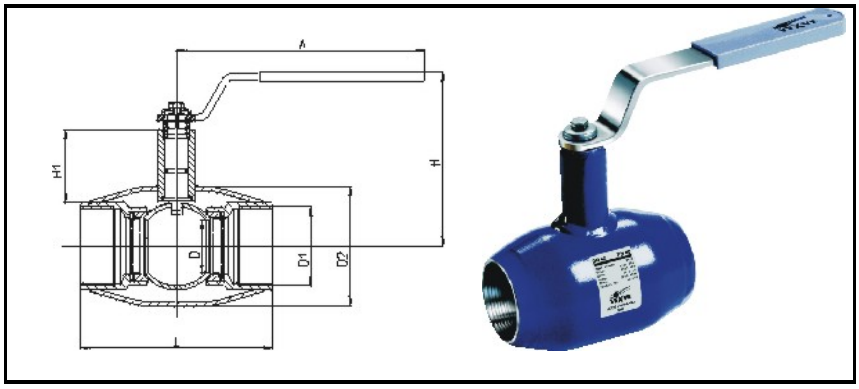

PN 40

POUŽITÍ Jako uzavírací armatura. Pro neagresivní i agresivní kapaliny, páry a plyny (v závislosti na materiálovém provedení). Teplota od -30°C do +200°C.

TECHNICKÝ POPIS Kulový kohout je uzavírací armatura sloužící k úplnému uzavření nebo otevření průtoku dopravovaného média. Lze ho po úpravě koule použít jako armaturu škrtící nebo regulační. Hlavní součásti jsou celosvařované těleso, koule, sedla, ovládací čep.

MONTÁŽ Kulové kohouty je možno montovat do potrubí v libovolné poloze.

OVLÁDÁNÍ Kulové kohouty se ovládají pomocí páky otáčením o 90°. Krajní polohy jsou vymezeny dorazy. Při otevření je páka souběžná s osou potrubí. Možnost ovládání pákou, ruční převodovkou, uzavíracími i regulačními elektrickými a pneumatickými pohony

ZKOUŠENÍ dle ČSN 13 3060, resp. DIN 3230. Rozsah zkoušek dle objednávky zákazníka.

K dispozici celá řada nestandardních provedení
.. zvýšené parametry (25 bar až do teploty 160°C) „Red point"
.. prodloužené ovládání zemní soupravou dle požadavku a případně T-klíčem nebo přenosnou převodovkou
.. navrtávací zařízení pro navrtávky pod tlakem

MATERIÁL Těleso: Ocel DIN St / 37.0 / 37.8
Koule: nerez ocel AISI 304
Vřeteno: nerez ocel AISI 303
Těsnění vřetene: FPM
Sedla: karbonizovaný PTFE
Páka: DN10-DN50
Oboustranný směr průtoku

1-dílná celosvařovaná konstrukce - plovoucí celonerezová koule - teflonová sedla tvrzená uhlíkem

miskové pružiny umístěné za sedly pro dokonalou těsnost, dlouhou životnost a jako pojistka proti vnitřnímu expandovanému přetlaku

bezproblémový a bezúdržbový provoz po mnoho let

vřeteno zajištěno proti vystřelení

100% těsnost pro kapalná i plynná média v celém průběhu tlakoteplotní křivky

dvě základní typové linie
uzavírací pro funkci otevřeno-zavřeno
regulační uzavírací s regulačním výřezem v kouli a .. ekviprocentní regulační charakteristikou

revoluční trend v regulaci průtoku 2 armatury v 1

bezúdržbové ucpávkové systémy - snadno se zaizolovává díky proudnicovému tvaru a vysokému vřetenu

DN	PN	Typové číslo	D	D1	D2	H	H1	A	L	Kv	Váha kg
10	**40**	K85 131 ..	10	R 3/4	33,7	100	24	120	75	8	0,4
15	**40**	K85 131 ..	10	R 1/2	33,7	100	24	140	75	8	0,4
20	**40**	K85 131 ..	15	R 3/4	42,4	100	21	140	75	14	0,5
25	**40**	K85 131 ..	20	R 1	48,3	105	37	150	90	25	0,8
32	**40**	K85 131 ..	25	R 1 1/4	60,3	105	36	150	105	41	1,1
40	**40**	K85 131 ..	32	R 1 1/2	76,1	125	55	190	120	65	1,8
50	**40**	K85 131 ..	40	R 2	88,9	130	59	190	145	103	2,3

Přiřazení elektrických a pneumatických pohonů k uzavíracím kulovým kohoutům K85

DN	16 bar	25 bar	40 bar
15	1-KP MINI, 2-AB3 E10+MZF40, 3-SG 05.1, 4-Z3, OA6, 5-AM, AF, 6-DA2, DA2F, 7-SN63, 8-SN85, 9-PO, 10-P1S		
20	1-KP MINI, 2-AB3 E10+MZF40, 3-SG 05.1, 4-Z3, OA6, 5-AM, AF, 6-DAL 2, 7-SN63, 8-SN85, 9-PO, 10-P1S		
25	1-KP MINI, 2-AB3 E10+MZF40, 3-SG 05.1, 4-Z3, OA6, 5-GM, 6-DAL 2, 8-SN85, 9-PO, 10-P1S		
	7-SN63	7-SN85	
32	1-KP MINI, 2-AB3 E10+MZF40, 3-SG 05.1, 4-Z3, OA6, 5-GM, 7-SN85, 8-SN85, 9-P1, 10-P2S		
40	1-MOK 63, 2-AB3 E10+MZF40, 3-SG 05.1, 4-OA6, 7-SN85, 8-SN100, 9-P1, 10-P2S		
50	1-MOK 63, 2-AB3 E10+MZF40, 3-SG 05.1, 4-OA6, 7-SN85, 8-SN100, 9-P1, 10-P2S		
65	2-AB3 E10+MZF40, 3-SG 05.1, 4-OA8, 7-SN100, 8-SN100, 9-P2, 10-P3S		
	1-MOK 63	1-MOK 125	
80	1-MOK 125, 2-AB3 E10+MZF40, 3-SG 05.1, 4-OA15, 7-SN100, 8-SN115, 9-P2, 10-P3S		
100	1-MOK 250, 2-AB3 E10+MZF40, 3-SG 07.1, 4-ASP25, 9-P3, 10-P4S		
	7-SN115, 8-SN125	7-SN125, 8-SN150	
125	2-AB3 E10+MZF40, 7-SN125, 9-P3		
	3-SG 07.1, 4-ASP25 8-SN150, 10-P4S	3-SG 10.1, 4-AS50 8-SN175, 10-P5S	
	1-MOK250	1-MOK500	
150	1-MOK500, 3-SG 10.1 2-AB5 E10+MYF40 4-AS50, 7-SN150 8-SN175, 9-P3, 10-P5S	1-52030+MYF40, 3-SG 12.1 2-AB5 E10+MYF40 4-AS80, 7-SN175 8-SN250, 9-P4, 10-P5S	
200	1-52030+MYF40 2-AB8 E10+MYF40 3-SG 12.1 4-AS80, 7-SN175 8-SN250, 9-P4, 10-P5S	1-52030+MYF64 2-AB8 E15+MBF64 3-SA 07.1+GSM 80.3 4-BS150, 7-SN250 8-SN250, 9-P5	
250	1-52030+MBF64 2-AB8 E15+MBF64 3-SA 07.1+GSM 100.3 4-BS150, 7-SN250 8-SN300, 9-P5	1-52031+MCF72 2-AB8 E40+MCF72/S3 3-SA 07.5+GSM 100.3 4-SRC+RS432, 7-SN300 8-SN300, 9-P5	
300	1-52030+MFF36/S5 2-AB8 E40+MFF57/S3 3-SA 07.5+GSM 125.3 4-SRC+RS432, 7-SN300 8-SN300, 9-P5	1-52030+MFF36/S5 2-AB8 E40+MFF36/D9 3-SA 07.5+GSM 60.3 4-SRC+RS600	

1 - ZPA Pečky
2 - SCHIEBEL
3 - AUMA
4 - BERNARD
5 - BELIMO
6 - JOVENTA
7 - MECAIR pneupohon dvojčinný pneumatic double acting actuator
8 - MECAIR pneupohon jednočinný pneumatic single acting actuator
9 - PRISMA pneupohon dvojčinný pneumatic double acting actuator